Vectorworks Educational Version

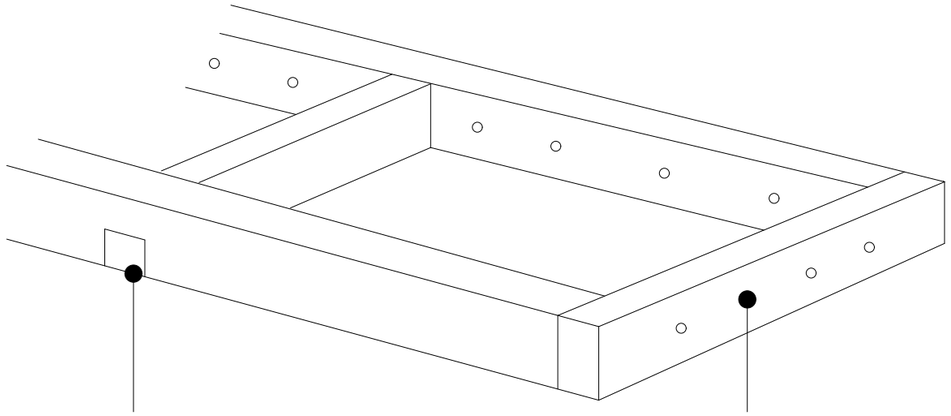

Liggers aan elkaar bevestigen dmv
halfhout verbinding

Structuur aan corpus schroeven
Zijkanten en achterkant

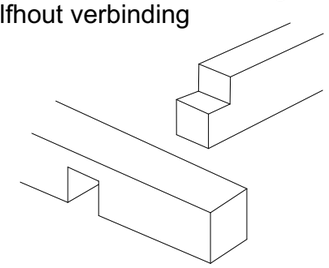

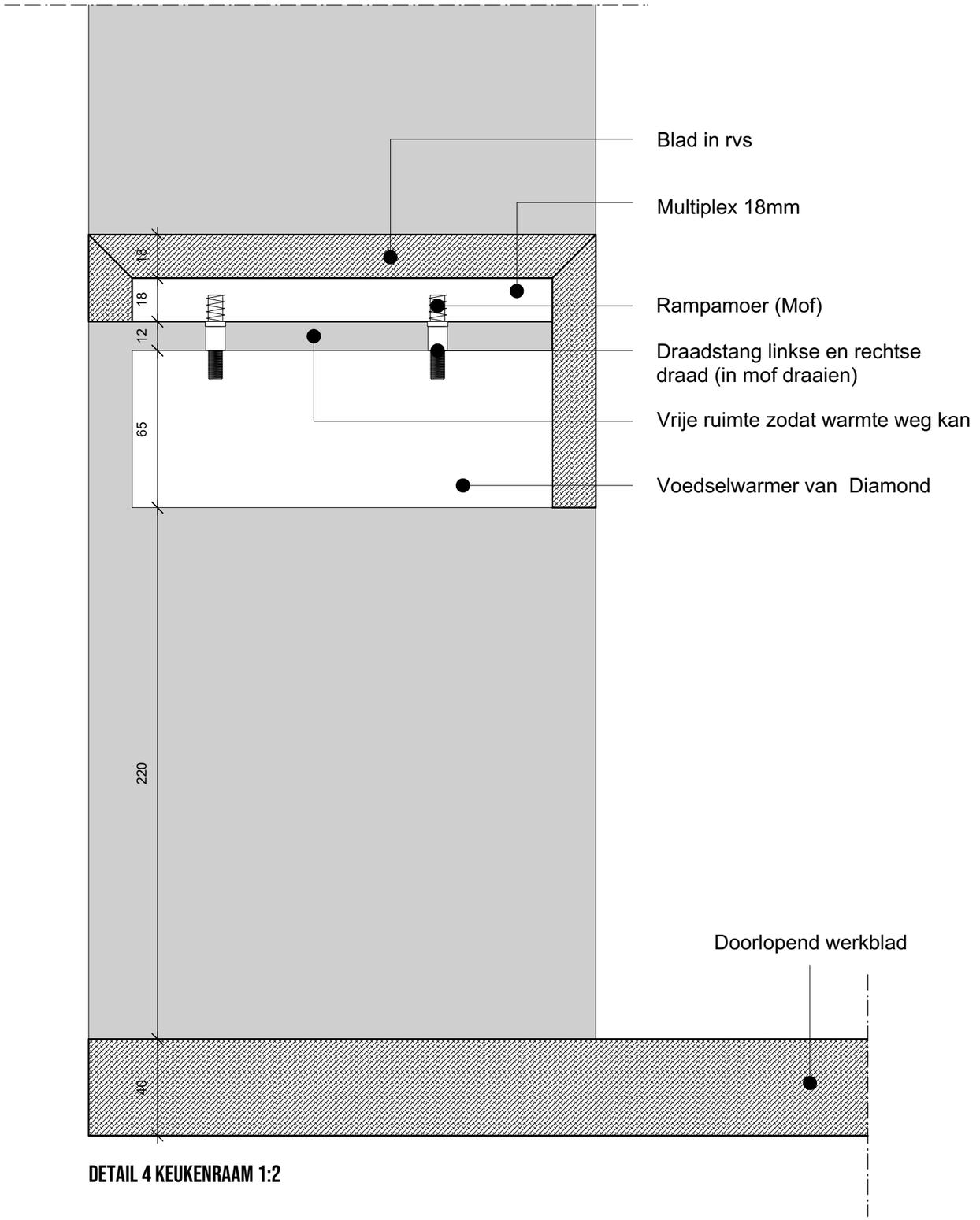

DETAIL 4 KEUKENRAAM 1:2

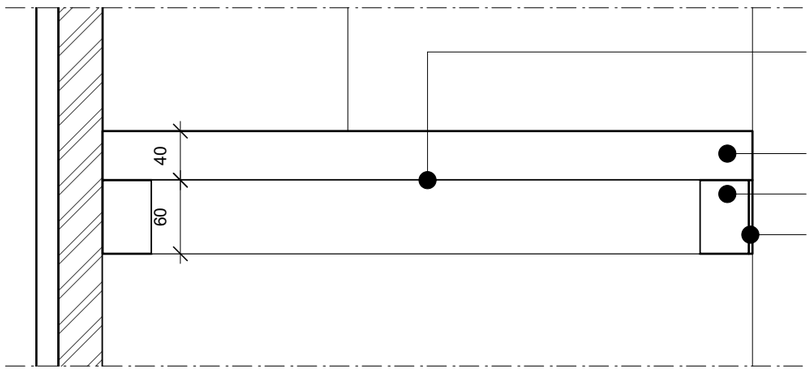

DETAIL 5 ZELFDRAGEND WERKBLAD 1:5

Zone 3 Keukens & personeelsruimte

Technische plannen Restaurant LAAGER
maten in mm of cm
Bachelorproef Interieurvormgeving
Lobke Reinen
31-05-2023

Vectorworks Educational Version